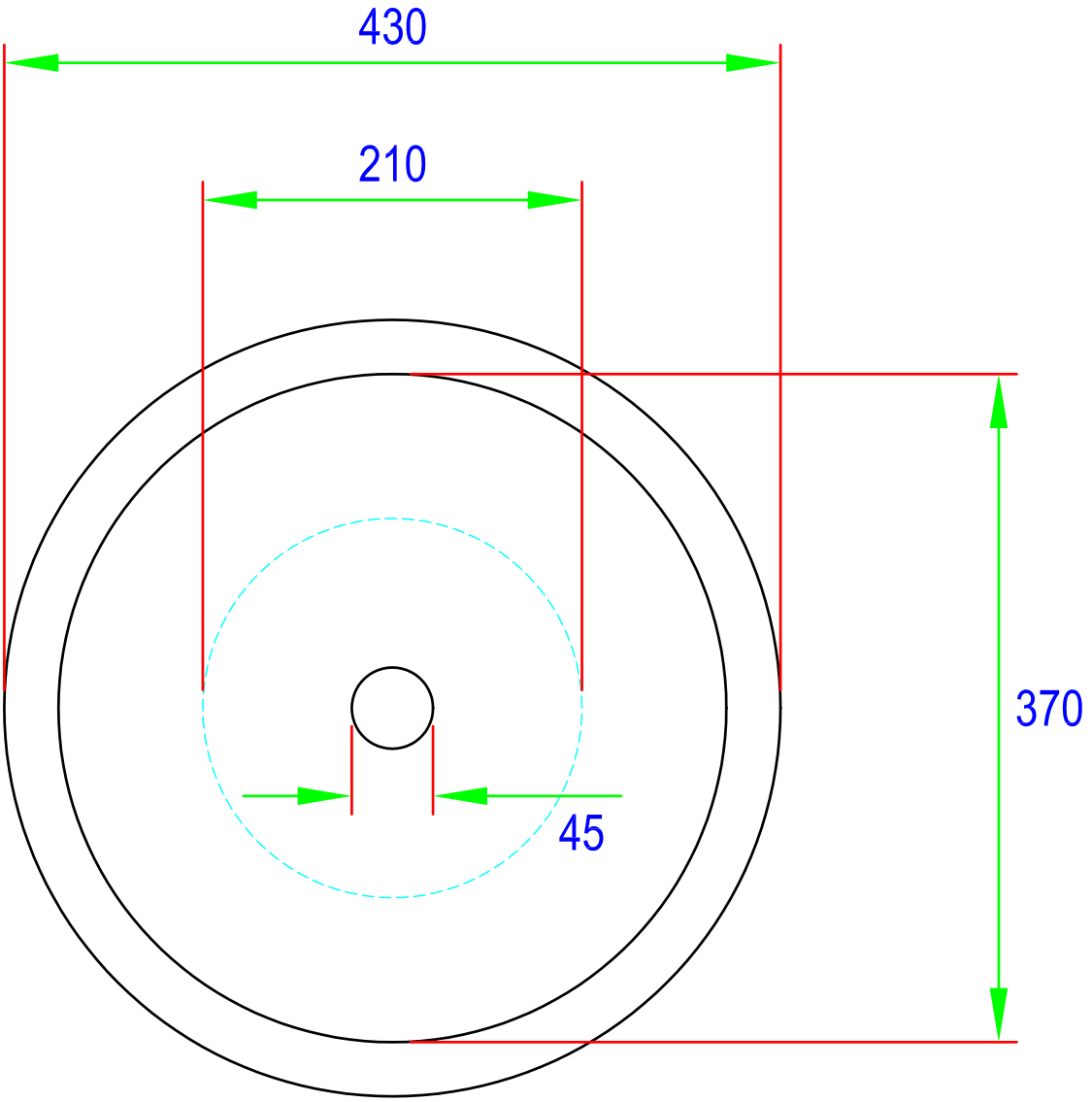

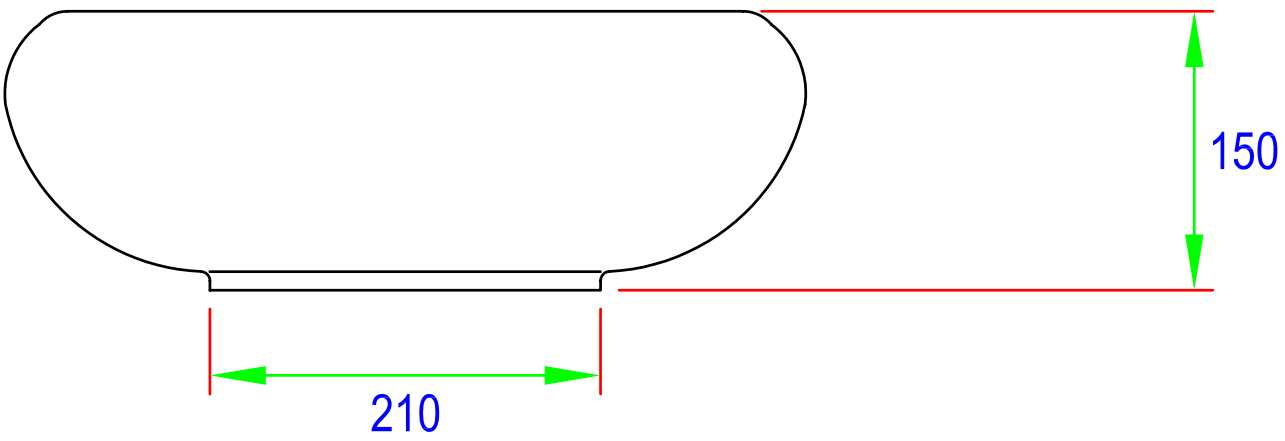

LIVELLO	DATA	ZONA	DESCRIZIONE MODIFICA	APPROVAZIONE

Hydra CERAMICA	Lav. da appoggio cm.40	TAO	TA 19
		1:1	
Urbinati	01/04/05	Brunelli / Fiori	